Datenblatt

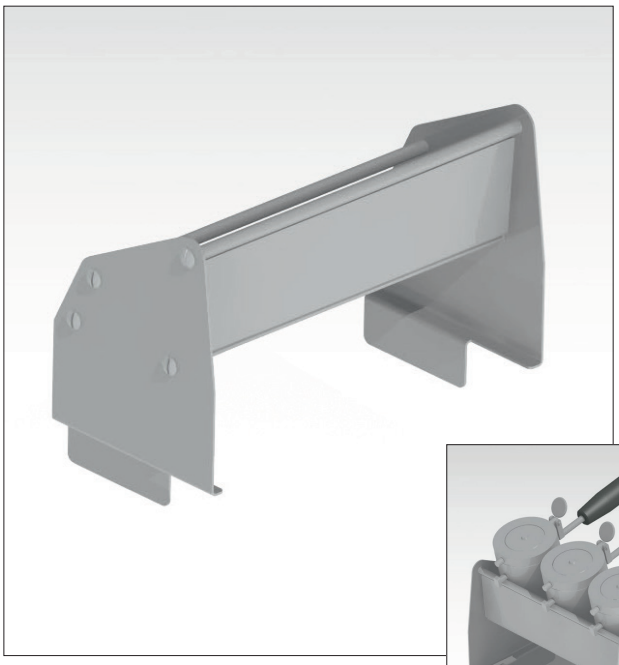

Formgeberhalter 2.0 GEPPETTO® groß

- hochwertiger Edelstahl
- praktische Ablage für bis zu drei Formgeber
- passend für Eisschalen mit 250 mm Breite

Funktion

- Formgeber gekühlt aufbewahren
- einfach zu handhaben
- einfach auf eine Eiswanne aufzustecken
- mit einfach herausnehmbarem Abtropfblech

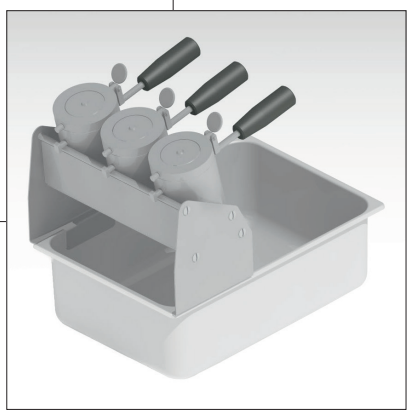

Anwendungsbeispiel:
Formgeberhalter auf Eisschale
mit drei Formgebern

Technische Daten

Formgeberhalter 2.0 GEPPETTO groß	
Material	Edelstahl
Gewicht	1,25 kg
Abmessungen (B x T x H)	256 x 130 x 169,5 mm
Artikel-Nr.	23200
EAN-Nr.	4260658451067

Technische und inhaltliche Änderungen, Druckfehler und Irrtum vorbehalten.